ТЕХНОЛОГИИ СВЕТА

# ПАСПОРТ
## на изделие серии

# TL-PROM SM AZS

Светильник стационарный общего назначения
(светильник светодиодный)
**ТУ 3461-001-65395541-2013**
ООО «Технологии света»

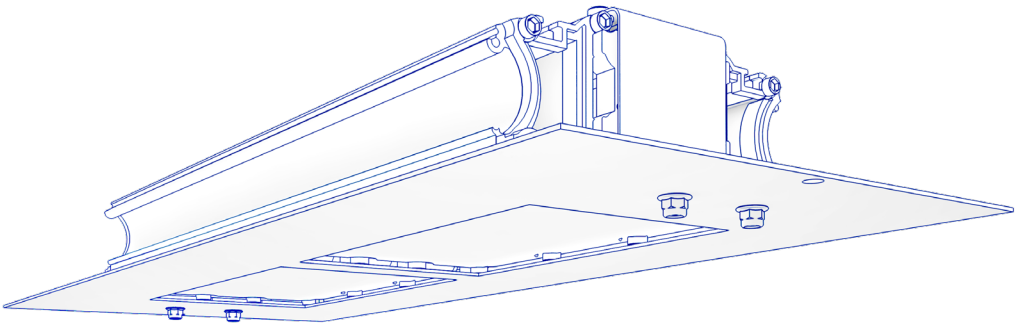

*Мы знаем, что у вас есть выбор, спасибо, что выбрали нас!*

Производитель: Общество с ограниченной ответственностью «Технологии света»
Адрес: Россия, 347939, Ростовская область, г. Таганрог, Мариупольское шоссе, 71Л.
Телефон: 8 (8634) 431-297, факс: 8 (8634) 431-297.

## НАЗНАЧЕНИЕ

1.1. Светодиодные светильники серии TL-PROM SM AZS (далее светильники) предназначены для организации эффективного освещения заправочных станций, парковок или ангаров.

1.2. Светильники сертифицированы и изготавливаются в соответствии с ТУ 3461-001-65395541-2013, Декларация о соответствии ЕАЭС N RU Д-RU.НА10.В.02130/18 от 14.12.2018г.

1.3. Светильники соответствуют требованиям безопасности ТР ТС 004/2001 «О безопасности низковольтного оборудования», утверждено Решением Комиссии Таможенного союза 09 декабря 2011 года №879.

1.4. Светильники изготавливаются в исполнении УХЛ категории размещений 1 по ГОСТ 15150.

| TL-PROM | SM | 45 | AZS | 5K | D |
|---|---|---|---|---|---|
| Серия «Промышленный» | Simple maintenance | Мощность | Освещение АЗС | Цветовая температура 5000К/4000К | КСС Д |

| Наименование светильника | 45 | 55 | 65 | 90 |
|---|---|---|---|---|
| Потребляемая мощность, Вт.* | 44,9 | 52 | 59,3 | 87 |
| Марка светодиода | Osram DURIS S5 GW PSLT33.PM | | | |
| Цветовая температура, К | 5000/4000 | | | |
| КСС | D | | | |
| Диапазон напряжения питания, В. | 176-264AC/250-370DC | | | |
| Количество светодиодов | 80 | 96 | 112 | 160 |
| Индекс светопередачи, Ra | 72 | | | |
| Коэффициент пульсации, % | <1 | | | |
| Защита от короткого замыкания | есть, восстанавливается автоматически | | | |
| Защита от холостого хода | есть, восстанавливается автоматически | | | |
| Защита от перенапряжения | есть, восстанавливается автоматически | | | |
| Грозозащита | есть | | | |
| Термозащита | есть | | | |
| Атмосферное давление, кПа | от 84 до 107 | | | |
| Относительная влажность, % | до 98 | | | |
| Температура окружающей среды, °С | от -60 до +40 | | | |
| Световой поток светодиодного модуля, Лм * | 7 378 | 9 317 | 10 893 | 15 063 |
| Суммарный световой поток с учетом потерь, Лм * | 6 569 | 7 743 | 9 015 | 13 046 |
| Климатическое исполнение и категория размещения | УХЛ 1 | | | |
| Габаритные размеры, мм. ДхШхВ | 564x220x90 | | 564x340x90 | |
| Материал корпуса | анодированный алюминий | | | |
| Степень защиты | IP 67 | | | |
| Масса, кг. | 3,68 | | 4,72 | |

* — +/- 5%

## ТЕХНИЧЕСКИЕ ХАРАКТЕРИСТИКИ

2.1. Класс защиты от поражения электрическим током — 1.
Питание осуществляется от сети 220В, 50 Гц.

## КОМПЛЕКТ ПОСТАВКИ

3.1 Светильник – 1 шт, распределительная коробка – 1 шт, клемник – 1 шт, паспорт – 1 шт. (один на каждую упаковку).

## ТРЕБОВАНИЯ ПО ТЕХНИКЕ БЕЗОПАСНОСТИ

4.1. Установку и чистку светильника производить только при отключенном питании.

4.2. Светильники выполнены по 1 классу защиты от поражения электрическим током и должны быть надежно заземлены.

## ПРАВИЛА ЭКСПЛУАТАЦИИ

5.1. Эксплуатация светильника производится в соответствии с «Правилами технической эксплуатации электроустановок потребителей».

5.2. Запрещается, во избежание несчастных случаев, производить ремонт, чистку светильника и замену ИПС в светильнике без отключения напряжения в линии питания светильников. Не использовать в агрессивных средах.

## ИНСТРУКЦИЯ ПО МОНТАЖУ

**ВНИМАНИЕ: Все работы по монтажу осуществлять только при отключенном напряжении питания.**

6.1. Распакуйте светильник.

6.2. Выполните разметку и подготовку монтажных отверстий.

6.3. Установите крепеж (в комплект не входит). При выборе крепежа учитывайте материал и тип опорной поверхности.

6.4. Закрепите светильник

6.5. Присоедините провода питания и заземляющий провод к соответствующим зажимам клеммной колодки в соответствии с указанной полярностью.

⏚ заземление (желто-зеленый провод),
L (коричневый провод) – фаза,
N (синий провод) – ноль

## ВНИМАНИЕ

7.1. Нарушение правил установки угрожает безопасной эксплуатации изделия и влечёт утрату гарантийных обязательств.

7.2. Продавец оставляет за собой право вносить любые конструктивные изменения в выпускаемую им продукцию, при этом не нарушая основных технических показателей, без предварительного уведомления об этом. Безопасность эксплуатации светотехнического оборудования обеспечивается тщательным соблюдением настоящей инструкции. В связи с этим ее следует сохранять и передавать пользователям, осуществляющим монтаж указанных светильников.

## ГАРАНТИЙНЫЕ ОБЯЗАТЕЛЬСТВА

8.1. Гарантийный срок эксплуатации 60 месяцев со дня отгрузки при соблюдении потребителем условий эксплуатации

8.2. Срок службы светильников при нормальных климатических условиях, при соблюдении правил монтажа и эксплуатации составляет не менее 10 лет.

8.3. Претензии за дефекты, появившиеся в течении гарантийного срока из-за небрежного хранения, транспортирования, при нарушении правил эксплуатации, установки или обслуживания не принимаются.

8.4. Производитель обязуется произвести гарантийный ремонт вышедшие из строя светильников в течении 5 лет со дня отгрузки, при условии соблюдения пользователем правил эксплуатации изделия и отсутствии признаков механических повреждений и нарушения правил электропитания устройства.

8.5. В случае выхода из строя во время гарантийного срока, при соблюдении правил эксплуатации потребитель обязан:
- при обнаружении дефектов и недостатков продукции по качеству Покупатель извещает в письменном виде об этом Продавца, с помощью уведомления и приложенных к нему фотографий с полным описанием брака.
- предъявить претензии в установленном порядке по адресу: 347900, РФ, Ростовская область, г. Таганрог, Мариупольское шоссе, 71 Л, ООО «Технологии света», (8634) 431-297

8.6. Гарантийный ремонт не производится в случае:
- нарушения потребителем правил эксплуатации, в том числе превышения питающих и вводных напряжений и частоты, что привело к пробою защитных цепей питания и неисправности высокочувствительных входных каскадов, использования не предусмотренных инструкцией входных и сетевых шнуров, щупов и др.
- наличия механических повреждении, в том числе, трещин, сколов, разломов, разрывов корпуса или платы и т.п.; тепловых повреждений, в том числе, следов паяльника, оплавления, брызг припоя и т.п.; химических повреждений, проникновения влаги внутрь прибора, в том числе, окислении, разъедания металлизации, Следов коррозии или корродирования, конденсата или морского соляного тумана и т.п.;
- наличия признаков постороннего вмешательства, нарушения заводского монтажа;
- использование устройства в зонах повышенного воздействия электромагнитных полей.

8.7. Выход из строя светильника в результате эксплуатации в агрессивных средах не является гарантийным случаем.

## УТИЛИЗАЦИЯ

9.1. По истечении срока службы светильники разобрать на детали, рассортиировать по видам материалов и сдать в специализированные организации по приемке и переработки вторсырья.

## СВЕДЕНИЯ О ПРИЁМКЕ

10.1. Светильник соответствует ТУ 3461-001-65395541-2013 и признан годным к эксплуатации

Дата выпуска_____

Упаковщик_____

м.п.