ТЕХНОЛОГИИ СВЕТА

ПАСПОРТ
на изделие серии

TL-PROM SM FL

ОСВЕЩЕНИЕ ПРОИЗВОДСТВЕННЫХ ОБЪЕКТОВ
(светильник светодиодный)
ТУ 3461-001-65395541-2013
ООО «Технологии света»

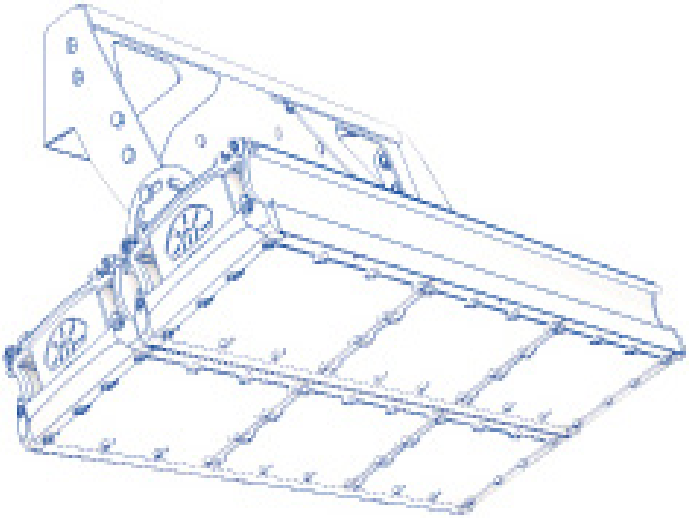

Мы знаем, что у вас есть выбор, спасибо, что выбрали нас!

OSRAM
LED Technology included

Производитель: Общество с ограниченной ответственностью «Технологии света»
Адрес: Россия, 347939, Ростовская область, г. Таганрог, Мариупольское шоссе, 71Л.
Телефон: 8 (8634) 431-297, факс: 8 (8634) 431-297.

РАСШИФРОВКА ИНФОРМАЦИИ В НАИМЕНОВАНИИ МОДЕЛИ СВЕТИЛЬНИКА

TL-PROM	SM	35	FL	3К/4К/5К	D / К20	DIM
Серия, тип светильника	Simple maintenance	Номинальная потребляемая мощность	Прожектор	Цветовая температура	Тип КСС	Управление диммированием

Цветовая температура: 3К — 3000 °, **4К** — 4000 °, **5К** — 5000° по Кельвину

Тип кривой силы света: D — косинусная 120°;

К20, К30, К40, К50 — концентрированная 20°, 30°, 40°, 50°

СВЕТОТЕХНИЧЕСКИЕ ХАРАКТЕРИСТИКИ СВЕТИЛЬНИКОВ

	Индекс мощности	Тип кривой силы света				
		D	К20	К30	К40	К50
Потребляемая мощность, Вт*		34,2	x	x	x	x
Световой поток светильника, лм*	35	5 314	x	x	x	x
Масса, нетто, кг*		2,7	x	x	x	x
Потребляемая мощность, Вт*		44,9	44,8	44,8	44,8	44,8
Световой поток светильника, лм*	45	6 569	7 025	6 606	6 810	6 443
Масса, нетто, кг*		2,7	2,7	2,7	2,7	2,7
Потребляемая мощность, Вт*		52	x	x	x	x
Световой поток светильника, лм*	55	7 743	x	x	x	x
Масса, нетто, кг*		2,7	x	x	x	x
Потребляемая мощность, Вт*		59,3	61,9	61,9	61,9	61,9
Световой поток светильника, лм*	65	9 015	9 706	9 251	9 409	9 020
Масса, нетто, кг*		3,9	3,9	3,9	3,9	3,9
Потребляемая мощность, Вт*		67,2	x	x	x	x
Световой поток светильника, лм*	70	10 785	x	x	x	x
Масса, нетто, кг*		3,9	x	x	x	x
Потребляемая мощность, Вт*		78,6	x	x	x	x
Световой поток светильника, лм*	80	11 982	x	x	x	x
Масса, нетто, кг*		3,9	x	x	x	x
Потребляемая мощность, Вт*		87	86,4	88,4	86,5	85
Световой поток светильника, лм*	90	13 046	13 555	13 211	13 157	12 884
Масса, нетто, кг*		3,9	3,9	3,9	3,9	3,9
Потребляемая мощность, Вт*		102,7	x	x	x	x
Световой поток светильника, лм*	105	15 503	x	x	x	x
Масса, нетто, кг*		3,9	x	x	x	x
Потребляемая мощность, Вт*		112,7	113,2	113,2	113,2	113,2
Световой поток светильника, лм*	115	17 213	17 750	17 842	17 206	17 393
Масса, нетто, кг*		5,5	5,5	5,5	5,5	5,5

* — +/- 10%

ОСНОВНЫЕ ТЕХНИЧЕСКИЕ ХАРАКТЕРИСТИКИ

Напряжение питающей сети АС, В **176-264**

Частота питающей сети, Гц ..... **47 -63**

Коэффициент мощности (cos φ), не менее **0,95**

Класс защиты от поражения электрическим током **1**

Тип источника света ..... **светодиод Osram**

Световая отдача, лм/Вт (диапазон) ..... **150 - 160**

Класс светораспределения ..... **прямой**

Цветовая температура (Тс), К ..... **2700 - 6500**

Индекс цветопередачи **CRI70**

Пульсации светового потока не более **5%**

Температура эксплуатации, °С ..... **от -60° до +40°**

Вид климатического исполнения **УХЛ1**

Степень защиты от воздействия окр.среды **IP67**

Степень защиты оболочки (корпус) **IK10**

Степень защиты оболочки (стекло) **IK10**

Корпус светильника ..... **сплав алюминия**

Материал рассеивателя ..... **поликарбонат**

Крепление ..... **поворотный кронштейн**

1. ОБЩИЕ СВЕДЕНИЯ И НАЗНАЧЕНИЕ

1.1. Светодиодные светильники серии TL-PROM SM FL (далее светильники) предназначены для общего освещения производственных и складских помещений для установки на подвес или монтажную поверхность посредствам поворотного кронштейна типа «скоба» с возможностью регулирования угла направления светового потока в диапазоне -39° +141° для светодиодных светильников мощностью от 35 до 150 Вт включительно, для светодиодных светильников мощностью от 170 до 1025 Вт в диапазоне -40° +145°.

1.2. Светильники сертифицированы и изготавливаются в соответствии с ТУ 3461-001-65395541-2013 , Декларация о соответствии ЕАЭС N RU Д-RU.НА10.В.02130/18 от 14.12.2018г.

1.3. Светильники соответствуют требованиям технических регламентов «О безопасности низковольтного оборудования» (ТР ТС 004/2011) и «Электромагнитная совместимость технических средств» (ТР ТС 020/2011).

1.4. Светильники изготавливаются в исполнении УХЛ категории размещения 1 по ГОСТ 15150.

2. КОМПЛЕКТ ПОСТАВКИ

2.1. Светильник – 1 шт.; паспорт – 1 шт.; упаковка – 1 шт.; соединитель IP67– 1 шт.

3. ТРЕБОВАНИЯ ПО МОНТАЖУ И ЭКСПЛУАТАЦИИ

3.1. Монтаж и эксплуатация светильника должна производиться в соответствии с паспортом на изделие, а также «Правилами техники безопасности при эксплуатации электроустановок потребителей».

3.2. Все работы по монтажу, замене, подключению светильника должны проводиться только при отключенном питающем напряжении.

3.3. При подключении проводов питания к светильнику необходимо обеспечить степень защиты соединения не ниже степени защиты светильника.

3.4. Перед вводом в эксплуатацию светильник должен быть заземлен, в соответствии с 6 разделом ПУЭ «Электрическое освещение».

3.5. Эксплуатация светильника с поврежденным рассеивателем не допускается.

3.6. Не допускается эксплуатация светильника с поврежденной изоляцией проводов.

4. ИНСТРУКЦИЯ ПО МОНТАЖУ И ПОДКЛЮЧЕНИЮ

ВНИМАНИЕ: Все работы по монтажу осуществлять только при отключенном напряжении питания.

4.1. Произведите протяжку электропровода.

4.2. Выполните разметку и подготовку монтажных отверстий.

4.3. Установите поворотный кронштейн на монтажную поверхность и закрепите с помощью винтов, болтов, анкеров (в комплект не входят). При выборе крепежа учитывайте материал и тип опорной поверхности.

4.4. Сдвиньте крышку светильника предварительно нажав на пластиковый фиксатор.

4.5. Присоедините провода питания и заземляющий провод с соответствующими зажимами коннектора (идет в комплекте) в соответствии с указанной полярностью для сохранения заявленного уровня защиты, убедитесь в герметичности соединений и целостности кабеля.

4.6. Установите и закрепите светильник на поворотный кронштейн. Выберите необходимый угол наклона и зафиксируйте светильник.

4.7. Закройте крышку светильника.

4.8. Светильник готов к эксплуатации.

⏚ (желто-зеленый провод) – заземление
L (коричневый провод) – фаза
N (синий провод) – ноль

5. ВНИМАНИЕ

5.1. Нарушение правил установки угрожает безопасной эксплуатации изделия и влечёт утрату гарантийных обязательств.

5.2. Продавец оставляет за собой право вносить любые конструктивные изменения в выпускаемую им продукцию, при этом не нарушая основных технических показателей, без предварительного уведомления об этом. Безопасность эксплуатации светотехнического оборудования обеспечивается тщательным соблюдением настоящей инструкции.
В связи с этим ее следует сохранять и передавать пользователям, осуществляющим монтаж указанных светильников.

6. ГАРАНТИЙНЫЕ ОБЯЗАТЕЛЬСТВА

6.1. Гарантийный срок эксплуатации 60 месяцев со дня отгрузки при соблюдении потребителем условий эксплуатации.

6.2. Срок службы светильников при нормальных климатических условиях, при соблюдении правил монтажа и эксплуатации составляет не менее 12 лет.

6.3. Претензии за дефекты, появившиеся в течении гарантийного срока из-за небрежного хранения, транспортирования, при нарушении правил эксплуатации, установки или обслуживания не принимаются.

6.4. Производитель обязуется произвести гарантийный ремонт вышедшие из строя светильников в течение 5 лет со дня отгрузки, при условии соблюдения пользователем правил эксплуатации изделия и отсутствии признаков механических повреждений и нарушения правил электропитания устройства.

6.5. В случае выхода из строя во время гарантийного срока, при соблюдении правил эксплуатации потребитель обязан:

- при обнаружении дефектов и недостатков продукции по качеству Покупатель извещает в письменном виде об этом Продавца, с помощью уведомления и приложенных к нему фотографий с полным описанием брака.
- предъявить претензии в установленном порядке по адресу: 347900, РФ, Ростовская область, г. Таганрог, Мариупольское шоссе, 71 Л, ООО «Технологии света», (8634) 431-297.

6.6. Гарантийный ремонт не производится в случае:

- нарушения потребителем правил эксплуатации, в том числе превышения питающих и вводных напряжений и частоты, что привело к пробою защитных цепей питания и неисправности высокочувствительных входных каскадов, использования не предусмотренных инструкцией входных и сетевых шнуров, щупов и др.
- наличия механических повреждении, в том числе, трещин, сколов, разломов, разрывов корпуса или платы и т.п.; тепловых повреждений, в том числе, следов паяльника, оплавления, брызг припоя и т.п.; химических повреждений, проникновения влаги внутрь прибора, в том числе, окислении, разъедания металлизации, Следов коррозии или корродирования, конденсата или морского соляного тумана и т.п.;
- наличия признаков постороннего вмешательства, нарушения заводского монтажа;
- использование устройства в зонах повышенного воздействия электромагнитных полей.

6.7. Выход из строя светильника в результате эксплуатации в агрессивных средах не является гарантийным случаем.

7. СВЕДЕНИЯ ОБ УТИЛИЗАЦИИ

7.1. По истечении срока службы светильники разобрать на детали, рассортировать по видам материалов и сдать в специализированные организации по приемке и переработки вторсырья.

СВИДЕТЕЛЬСТВО О ПРИЁМКЕ

Светильник изготовлен и принят в соответствии с действующей технической документацией и признан годным к эксплуатации.

Дата выпуска _____

Упаковщик _____
м. п.