ТЕХНОЛОГИИ СВЕТА

ПАСПОРТ
на изделие серии

TL-PROM SM

ОСВЕЩЕНИЕ ПРОИЗВОДСТВЕННЫХ ОБЪЕКТОВ
(светильник светодиодный)
ТУ 3461-001-65395541-2013
ООО «Технологии света»

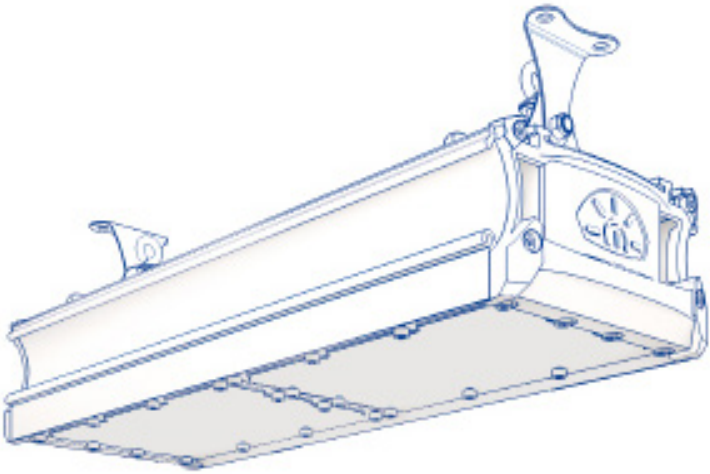

Мы знаем, что у вас есть выбор, спасибо, что выбрали нас!

EAC

Производитель: Общество с ограниченной ответственностью «Технологии света»
Адрес: Россия, 347939, Ростовская область, г. Таганрог, Мариупольское шоссе, 71Л.
Телефон: 8 (8634) 431-297, факс: 8 (8634) 431-297.

РАСШИФРОВКА ИНФОРМАЦИИ В НАИМЕНОВАНИИ МОДЕЛИ СВЕТИЛЬНИКА

TL-PROM	SM	135	3K/4K/5K	D/K30/K40/K50	DIM
Серия, тип светильника	Simple maintenance	Номинальная потребляемая мощность	Цветовая температура	Тип КСС	Управление диммированием

Цветовая температура: **3K** — 3000 °, **4K** — 4000 °, **5K** — 5000° по Кельвину

Тип кривой силы света: **D** — косинусная 120°; **K30, K40, K50** — концентрированная 30°, 40°, 50°

СВЕТОТЕХНИЧЕСКИЕ ХАРАКТЕРИСТИКИ СВЕТИЛЬНИКОВ

	Индекс мощности	Кривая сила света (рассеиватель)			
		D	K30	K40	K50
Мощность точная, Вт *		134,2	134,2	134,2	134,2
Суммарный световой поток, лм*	135	19 852	19 824	20 398	19 326
Масса нетто, кг.		4,7	4,7	4,7	4,7
Мощность точная, Вт *		152	x	x	x
Суммарный световой поток, лм*	150	23 745	x	x	x
Масса нетто, кг.		4,7	x	x	x
Мощность точная, Вт *		174	173	173	173
Суммарный световой поток, лм*	170	26 092	26 432	26 314	25 768
Масса нетто, кг.		6,1	6,1	6,1	6,1
Мощность точная, Вт *		205,4	x	x	x
Суммарный световой поток, лм*	205	31 006	x	x	x
Масса нетто, кг.		6,1	x	x	x
Мощность точная, Вт *		225,4	226,4	226,4	226,4
Суммарный световой поток, лм*	230	34 426	35 683	34 413	34 787
Масса нетто, кг.		9,4	9,4	9,4	9,4
Мощность точная, Вт *		268,4	268,4	268,4	268,4
Суммарный световой поток, лм*	255	39 704	39 648	40 797	38 652
Масса нетто, кг.		9,4	9,4	9,4	9,4
Мощность точная, Вт *		304	x	x	x
Суммарный световой поток, лм*	330	47 490	x	x	x
Масса нетто, кг.		9,4	x	x	x
Мощность точная, Вт *		341,6	341,6	341,6	341,6
Суммарный световой поток, лм*	360	52 420	54 784	51 923	51 536
Масса нетто, кг.		12,2	12,2	12,2	12,2
Мощность точная, Вт *		409,2	x	x	x
Суммарный световой поток, лм*	420	62 840	x	x	x
Масса нетто, кг.		12,2	x	x	x

* — +/- 10%

ОСНОВНЫЕ ТЕХНИЧЕСКИЕ ХАРАКТЕРИСТИКИ

Напряжение питающей сети АС, В **176-264**
Частота питающей сети, Гц **47-63**
Коэффициент мощности (cos φ), не менее **0,95**
Класс защиты от поражения электрическим током .... **I**
Тип источника света ..... **светодиод Osram**
Световая отдача, лм/Вт (диапазон) ..... **150 - 160**
Класс светораспределения ..... **прямой**
Цветовая температура (Тс), К ..... **2700 - 6500**
Индекс цветопередачи **CRI72**
Пульсации светового потока не более **5%**
Температура эксплуатации, °С ..... **от -60° до +40°**
Вид климатического исполнения **УХЛ1**
Степень защиты от воздействия окр.среды **IP67**
Степень защиты оболочки (корпус) **IK10**
Степень защиты оболочки (стекло) **IK10**
Корпус светильника ..... **сплав алюминия**
Материал рассеивателя ..... **поликарбонат**
Крепление ..... **кронштейн/кольцо**

1. ОБЩИЕ СВЕДЕНИЯ И НАЗНАЧЕНИЕ

1.1. Светодиодные светильники серии TL-PROM SM (далее светильники) предназначены для освещения промышленных, производственных и складских помещений.

1.2. Светильники сертифицированы и изготавливаются в соответствии с ТУ 3461-001-65395541-2013 , Декларация о соответствии ЕАЭС N RU Д-RU.НА10.В.02130/18 от 14.12.2018г.

1.3. Светильники соответствуют требованиям технических регламентов «О безопасности низковольтного оборудования» (ТР ТС 004/2011) и «Электромагнитная совместимость технических средств» (ТР ТС 020/2011).

1.4. Светильники изготавливаются в исполнении УХЛ категории размещения 1 по ГОСТ 15150.

2. КОМПЛЕКТ ПОСТАВКИ

2.1. Светильник – 1 шт.; паспорт – 1 шт.; соединитель IP67 – 1 шт.; комплект креплений для светильника – 1 шт.; упаковка – 1 шт.

3. ТРЕБОВАНИЯ ПО МОНТАЖУ И ЭКСПЛУАТАЦИИ

3.1. Монтаж и эксплуатация светильника должна производиться в соответствии с паспортом на изделие, а также «Правилами техники безопасности при эксплуатации электроустановок потребителей».

3.2. Все работы по монтажу, замене, подключению светильника должны проводиться только при отключенном питающем напряжении.

3.3. При подключении проводов питания к светильнику необходимо обеспечить степень защиты соединения не ниже степени защиты светильника.

3.4. Перед вводом в эксплуатацию светильник должен быть заземлен, в соответствии с 6 разделом ПУЭ «Электрическое освещение».

3.5. Эксплуатация светильника с поврежденным рассеивателем не допускается.

3.6. Не допускается эксплуатация светильника с поврежденной изоляцией проводов.

4. ИНСТРУКЦИЯ ПО МОНТАЖУ И ПОДКЛЮЧЕНИЮ

ВНИМАНИЕ: Все работы по монтажу осуществлять только при отключенном напряжении питания.

4.1. Произведите протяжку электропровода.

4.2. Выполните разметку и подготовку монтажных отверстий.

4.3. Установите поворотный кронштейн на монтажную поверхность и закрепите с помощью винтов, болтов, анкеров (не входит в комплект поставки). При выборе крепежа учитывайте материал и тип опорной поверхности.

4.4. Сдвиньте крышку светильника предварительно нажав на пластиковый фиксатор.

4.5. Присоедините провода питания и заземляющий провод с соответствующими зажимами коннектора (входит в комплект поставки) в соответствии с указанной полярностью для сохранения заявленного уровня защиты, убедитесь в герметичности соединений и целостности кабеля.

4.6. Установите и закрепите светильник на поворотный кронштейн. Выберите необходимый угол наклона и зафиксируйте светильник.

4.7. Закройте крышку светильника.

4.8. Светильник готов к эксплуатации.

⏚ (желто-зеленый провод) – заземление
L (коричневый провод) – фаза
N (синий провод) – ноль

5. ВНИМАНИЕ

5.1. Нарушение правил установки угрожает безопасной эксплуатации изделия и влечёт утрату гарантийных обязательств.

5.2. Продавец оставляет за собой право вносить любые конструктивные изменения в выпускаемую им продукцию, при этом не нарушая основных технических показателей, без предварительного уведомления об этом. Безопасность эксплуатации светотехнического оборудования обеспечивается тщательным соблюдением настоящей инструкции.
В связи с этим ее следует сохранять и передавать пользователям, осуществляющим монтаж указанных светильников.

6. ГАРАНТИЙНЫЕ ОБЯЗАТЕЛЬСТВА

6.1. Гарантийный срок эксплуатации 60 месяцев со дня отгрузки при соблюдении потребителем условий эксплуатации.

6.2. Срок службы светильников при нормальных климатических условиях, при соблюдении правил монтажа и эксплуатации составляет не менее 12 лет.

6.3. Претензии за дефекты, появившиеся в течении гарантийного срока из-за небрежного хранения, транспортирования, при нарушении правил эксплуатации, установки или обслуживания не принимаются.

6.4. Производитель обязуется произвести гарантийный ремонт вышедшие из строя светильников в течении 5 лет со дня отгрузки, при условии соблюдения пользователем правил эксплуатации изделия и отсутствии признаков механических повреждений и нарушения правил электропитания устройства.

6.5. В случае выхода из строя во время гарантийного срока, при соблюдении правил эксплуатации потребитель обязан:

- при обнаружении дефектов и недостатков продукции по качеству Покупатель извещает в письменном виде об этом Продавца, с помощью уведомления и приложенных к нему фотографий с полным описанием брака.
- предъявить претензии в установленном порядке по адресу: 347900, РФ, Ростовская область, г. Таганрог, Мариупольское шоссе, 71 Л, ООО «Технологии света», (8634) 431-297.

6.6. Гарантийный ремонт не производится в случае:

- нарушения потребителем правил эксплуатации, в том числе превышения питающих и вводных напряжений и частоты, что привело к пробою защитных цепей питания и неисправности высокочувствительных входных каскадов, использования не предусмотренных инструкцией входных и сетевых шнуров, щупов и др.
- наличия механических повреждении, в том числе, трещин, сколов, разломов, разрывов корпуса или платы и т.п.; тепловых повреждений, в том числе, следов паяльника, оплавления, брызг припоя и т.п.; химических повреждений, проникновения влаги внутрь прибора, в том числе, окислении, разъедания металлизации, Следов коррозии или корродирования, конденсата или морского соляного тумана и т.п.;
- наличия признаков постороннего вмешательства, нарушения заводского монтажа;
- использование устройства в зонах повышенного воздействия электромагнитных полей.

6.7. Выход из строя светильника в результате эксплуатации в агрессивных средах не является гарантийным случаем.

7. СВЕДЕНИЯ ОБ УТИЛИЗАЦИИ

7.1. По истечении срока службы светильники разобрать на детали, рассортировать по видам материалов и сдать в специализированные организации по приемке и переработки вторсырья.

СВИДЕТЕЛЬСТВО О ПРИЁМКЕ

Светильник изготовлен и принят в соответствии с действующей технической документацией и признан годным к эксплуатации.

Дата выпуска_____

Упаковщик_____

м.п.