ТЕХНОЛОГИИ СВЕТА

ПАСПОРТ
на изделие серии

TL-PROM TRADE

Светильник стационарный общего назначения
(светильник светодиодный)
ТУ 3461-001-65395541-2013
ООО «Технологии света»

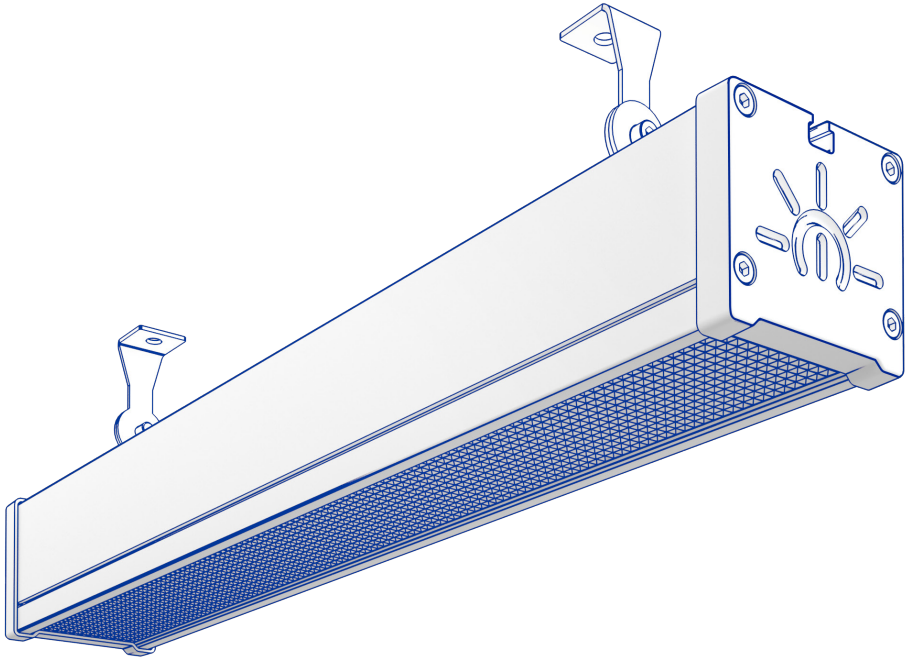

Производитель: Общество с ограниченной ответственностью «Технологии света»
Адрес: Россия, 347939, Ростовская область, г. Таганрог, Мариупольское шоссе, 71Л.
Телефон: 8 (8634) 431-297, факс: 8 (8634) 431-297.

1. ОБЩИЕ СВЕДЕНИЯ И НАЗНАЧЕНИЕ

1.1. Светодиодные светильники серии TL-PROM TRADE (далее светильники) предназначены для промышленных, производственных, складских, торговых и общественных помещений.

1.2. Светильники сертифицированы и изготавливаются в соответствии с ТУ 3461-001-65395541-2013, Декларация о соответствии ЕАЭС N RU Д-RU.НА10.В.02130/18 от 14.12.2018г.

1.3. Светильники соответствуют требованиям технических регламентов «О безопасности низковольтного оборудования» (ТР ТС 004/2011) и «Электромагнитная совместимость технических средств» (ТР ТС 020/2011).

1.4. Светильники изготавливаются в исполнении УХЛ категории размещения 4 по ГОСТ 15150.

TL-PROM TRADE	45	P/O/S	L1517	IP65	4K/5K	EM
Серия и тип светильника	Номинальная потребляемая мощность	Тип рассеивателя: P – «микропризма» O – «опал» S – «прозрачный»	Длина светильника	Степень защиты от воздействия окр.среды	Цветовая температура 4000/5000К	Блок аварийного питания

Наименование светильника	TL-PROM TRADE								
	45 L1517			55 L1517			75 L1900		
Тип рассеивателя	P	O	S	P	O	S	P	O	S
Потребляемая мощность, Вт.*	45,4			54,8			75		
Световой поток светодиодного модуля, лм*	7 124			9 793			12 293		
Суммарный световой поток с учетом потерь, лм*	5505	4533	6474	7834	6365	8520	9825	8025	10695
Количество светодиодов	240			240			300		
Тип источника света	Osram								
Цветовая температура, К	4000/5000								
Тип кривой силы света	Д - косинусная / Г - глубокая								
Индекс цветопередачи, CRI	›80								
Пульсации светового потока, %	‹1%								
Коэффициент мощности (cos φ), не менее	0,95								
Класс защиты от поражения электрическим током	I								
Температура эксплуатации, °С	от -40 до +45								
Частота питающей сети, Гц	47-63								
Напряжение питающей сети АС, В	176-264								
Габаритные размеры светильника, мм. ДхШхВ	1517x63x112			1517x63x112			1898x63x112		
Материал корпуса	анодированный алюминий								
Материал светопропускающей оболочки	оптический поликарбонат								
Класс светораспределения	прямой								
Способ крепления светильника	кронштейн								
Масса светильника, кг.	2,2			2,2			3,1		

* — ±10%

2. КОМПЛЕКТ ПОСТАВКИ

2.1 Светильник – 1 шт., крепление светильника – 2 шт, паспорт – 1 шт., упаковка – 1 шт.

3. ТРЕБОВАНИЯ ПО МОНТАЖУ И ЭКСПЛУАТАЦИИ

3.1. Монтаж и эксплуатация светильника должна производиться в соответствии с паспортом на изделие, а также «Правилами техники безопасности при эксплуатации электроустановок потребителей».
3.2. Все работы по монтажу, замене, подключению светильника должны проводиться только при отключенном питающем напряжении.
3.3. При подключении проводов питания к светильнику необходимо обеспечить степень защиты соединения не ниже степени защиты светильника.
3.4. Перед вводом в эксплуатацию светильник должен быть заземлен, в соответствии с 6 разделом ПУЭ «Электрическое освещение».
3.5. Эксплуатация светильника с поврежденным рассеивателем не допускается.
3.6. Не допускается эксплуатация светильника с поврежденной изоляцией проводов.

4. ИНСТРУКЦИЯ ПО МОНТАЖУ И ПОДКЛЮЧЕНИЮ

ВНИМАНИЕ: Все работы по монтажу осуществлять только при отключенном напряжении питания.

4.1. Распакуйте светильник.
4.2. Произведите протяжку электропровода.
4.3. Выполните разметку и подготовку монтажных отверстий.
4.4. Установите крепеж (в комплект не входит). При выборе крепежа учитывайте материал и тип опорной поверхности.
4.5. Закрепите светильник
4.6. Подключите питающий провод к проводу светильника через соединитель IP67 (в комплект не входит) в соответствии с указанной полярностью.
4.7. Электропитающий провод необходимо соединить с влагозащищённым соединителем для сохранения заявленного уровня защиты.
4.8. Убедитесь в герметичности соединений и целостности кабеля.
4.9. Светильник готов к эксплуатации.

⏚ (желто-зеленый провод) – заземление,
L (коричневый провод) – фаза,
N (синий провод) – ноль

5. ВНИМАНИЕ

5.1. Нарушение правил установки угрожает безопасной эксплуатации изделия и влечёт утрату гарантийных обязательств.
5.2. Продавец оставляет за собой право вносить любые конструктивные изменения в выпускаемую им продукцию, при этом не нарушая основных технических показателей, без предварительного уведомления об этом. Безопасность эксплуатации светотехнического оборудования обеспечивается тщательным соблюдением настоящей инструкции.
В связи с этим ее следует сохранять и передавать пользователям, осуществляющим монтаж указанных светильников.

6. ГАРАНТИЙНЫЕ ОБЯЗАТЕЛЬСТВА

6.1. Гарантийный срок эксплуатации 60 месяцев со дня отгрузки при соблюдении потребителем условий эксплуатации.

6.2. Срок службы светильников при нормальных климатических условиях, при соблюдении правил монтажа и эксплуатации составляет не менее 12 лет.

6.3. Претензии за дефекты, появившиеся в течении гарантийного срока из-за небрежного хранения, транспортирования, при нарушении правил эксплуатации, установки или обслуживания не принимаются.

6.4. Производитель обязуется произвести гарантийный ремонт вышедшие из строя светильников в течении 5 лет со дня отгрузки, при условии соблюдения пользователем правил эксплуатации изделия и отсутствии признаков механических повреждений и нарушения правил электропитания устройства.

6.5. В случае выхода из строя во время гарантийного срока, при соблюдении правил эксплуатации потребитель обязан:

- при обнаружении дефектов и недостатков продукции по качеству Покупатель извещает в письменном виде об этом Продавца, с помощью уведомления и приложенных к нему фотографий с полным описанием брака.
- предъявить претензии в установленном порядке по адресу: 347900, РФ, Ростовская область, г. Таганрог, Мариупольское шоссе, 71 Л, ООО «Технологии света», (8634) 431-297.

6.6. Гарантийный ремонт не производится в случае:

- нарушения потребителем правил эксплуатации, в том числе превышения питающих и вводных напряжений и частоты, что привело к пробою защитных цепей питания и неисправности высокочувствительных входных каскадов, использования не предусмотренных инструкцией входных и сетевых шнуров, щупов и др.
- наличия механических повреждении, в том числе, трещин, сколов, разломов, разрывов корпуса или платы и т.п.; тепловых повреждений, в том числе, следов паяльника, оплавления, брызг припоя и т.п.; химических повреждений, проникновения влаги внутрь прибора, в том числе, окислении, разъедания металлизации, Следов коррозии или корродирования, конденсата или морского соляного тумана и т.п.;
- наличия признаков постороннего вмешательства, нарушения заводского монтажа;
- использование устройства в зонах повышенного воздействия электромагнитных полей.

6.7. Выход из строя светильника в результате эксплуатации в агрессивных средах не является гарантийным случаем.

7. СВЕДЕНИЯ ОБ УТИЛИЗАЦИИ

7.1. По истечении срока службы светильники разобрать на детали, рассортировать по видам материалов и сдать в специализированные организации по приемке и переработки вторсырья.

СВИДЕТЕЛЬСТВО О ПРИЁМКЕ

Светильник изготовлен и принят в соответствии с действующей технической документацией и признан годным к эксплуатации.

Дата выпуска _____

Упаковщик _____

м. п.